2 редакция

Утверждаю
Технический директор

_____Яковлев Г.В.
“___ ”_____ 2009г.

Перечень основных деталей и узлов перфоратора ручного электрического ПРЭ-7

№	Наименование	К.
1	Корпус редуктора в сборе	1
1.1	Корпус редуктора	1
1.2	Втулка	1
2	Кольцо резиновое	1
3	Пробка - гайка	1
4	Переключатель режимов в сборе	1
4.1	Шплинт	1
4.2	Шайба	1
4.3	Основание переключателя	1
4.4	Шарик ∅ 5	2
4.5	Пружина (5х12х0,7)	2
4.6	Ручка переключателя	1
5	Винт М4х8	1
6	Винт М4х12	2
7	Шатун в сборе	1
7.1	Подшипник роликовый	1
7.2	Шатун	1
8	Поршень	1
9	Штифт	1
10	Манжета поршня	1
11	Ствол в сборе	1
11.1	Манжета бойка	1
11.2	Боек	1
11.3	Кольцо запорное ∅ 30	1
11.4	Колесо зубчатое Z31	1
11.5	Пружина (40х78х3,5)	1
11.6	Цилиндр	1
11.7	Шпонка (3х3х18)	2
11.8	Шарик ∅ 8	3
11.9	Ударник	1
11.10	Манжете ударника	2
11.11	Манжета шпинделя	2
11.12	Шарик ∅ 7	3
11.13	Шпиндель	1
12	Шарик ∅ 7	2
13	Втулка	1
14	Кольцо резиновое	1
15	Подшипник 35х55х10	1
16	Кольцо резиновое	1
17	Гайка специальная	1
18	Манжета	1
19	Манжета	1
20	Шайба 5	4
21	Шайба 5 пружинная	4
22	Винт М5х24 специальный	4
23	Корпус передний	1
24	Втулка	1
25	Пружина (34х100х1,8)	1
26	Шайба	1
27	Кольцо стопорное ∅ 19	1
28	Втулка пылезащитная	1
29	Диафрагма	1
30	Винт (саморез) 5х58	2
31	Шайба - лепесток	1
32	Статор	1
33	Корпус эл. двигателя	1
34	Дроссель	1
35	Конденсатор 0,22 мкФ	1
36	Дроссель	2
37	Шайба 5	4
38	Шайба 5 пружинная	4
39	Винт М5х48 спец.	4
40	Обойма	2
41	Щетка (6,5х7,5х12)	2
42	Шеткодержатель	2
43	Крышка	1
44	Винт (саморез) 4х20	2
45	Полуручка левая	1
46	Винт (саморез) 4х14	4
47	Трубка защитная	1
48	Электрошнур	1
49	Винт (саморез) 4х8	2
50	Накладка резиновая	1
51	Пластина прижимная	1
52	Винт (саморез) 5х16	2
53	Выключатель	1
54	Рычаг переключателя	1
55	Винт (саморез) 5х12	5
56	Полуручка правая	1
57	Винт М5х24	2
58	Шайба 5 прижимная	2
59	Шайба 5	2
60	Подшипник 608 RZ (8х22х7)	1
61	Якорь	1
62	Подшипник 6001 RZ (12х28х8)	1
63	Переключатель	1
64	Шайба	1
65	Фланец редуктора в сборе	1
65.1	Фланец	1
65.2	Подшипник скольжения	1
65.3	Подшипник игольчатый 12х16	1
66	Ролик 8х19	1
67	Шпонка (5х5х22)	1
68	Пружина (7,8х30х1,2)	1
69	Колесо зубчатое Z27	1
70	Кольцо стопорное 17	1
71	Винт М4х12 спец.	2
72	Шайба 4 пружинная	2
73	Пластина подшипника	1
74	Подшипник 6003 RZ (17х35х10)	1
75	Вал эксцентриковый	1
76	Фиксатор	1
77	Подшипник 627 RZ (7х22х7)	1
Переменные данные для исполнений		
Исполнение - 01		
78/01	Муфта нагрузочная в сборе	1
78.1/01	Кольцо стопорное 14	1
78.2/01	Фланец муфты	1
78.3	Шайба	1
78.4	Колесо зубчатое	1
78.5	Пружина (5,7х12х1,1)	8
78.6	Ступица	1
78.7/01	Ролик 5,5х6	8
78.8	Подшипник 6002 Z (15х32х9)	1
78.9	Шайба	1
78.10/01	Шпонка (3х3х18)	
78.11/01	Вал-шестерня	1
Исполнение - 02		
78/02	Муфта нагрузочная в сборе	1
78.2/02	Фланец муфты	1
78.3	Шайба	1
78.4	Колесо зубчатое	1
78.5	Пружина (5,7х12х1,1)	8
78.6	Ступица	1
78.8	Подшипник 6002 Z (15х32х9)	1
78.9	Шайба	1
78.10/02	Шпонка (3х3х10)	1
78.11/02	Вал-шестерня	1
78.12/02	Гайка М10х0,8 левая резьба	1
78.13/02	Шарик 5	8

Главный технолог
Кудряшов Л.А.

Инженер-конструктор
Петров В.Г.
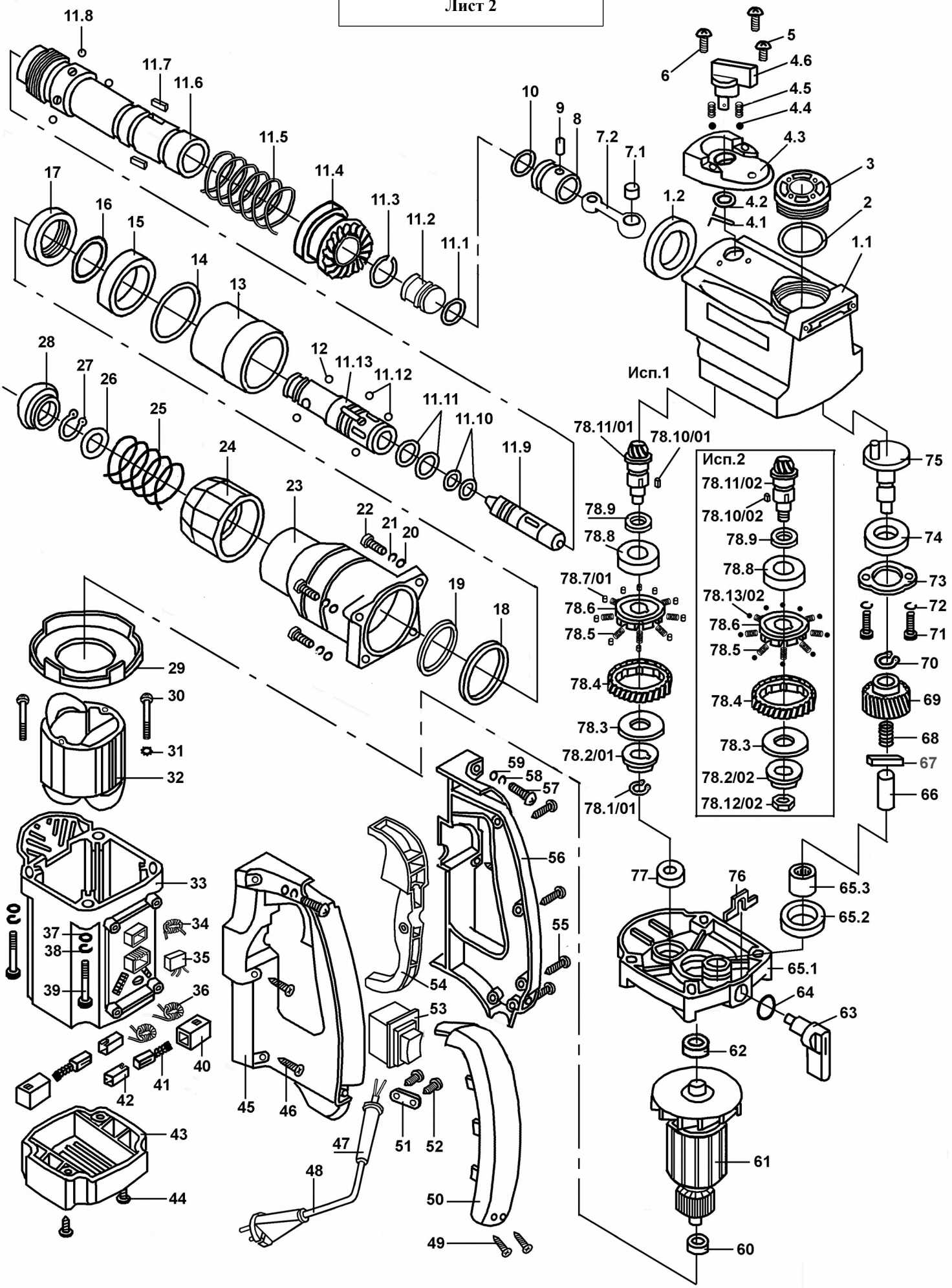
Перфоратор ручной электрический ПРЭ-7
Лист 2